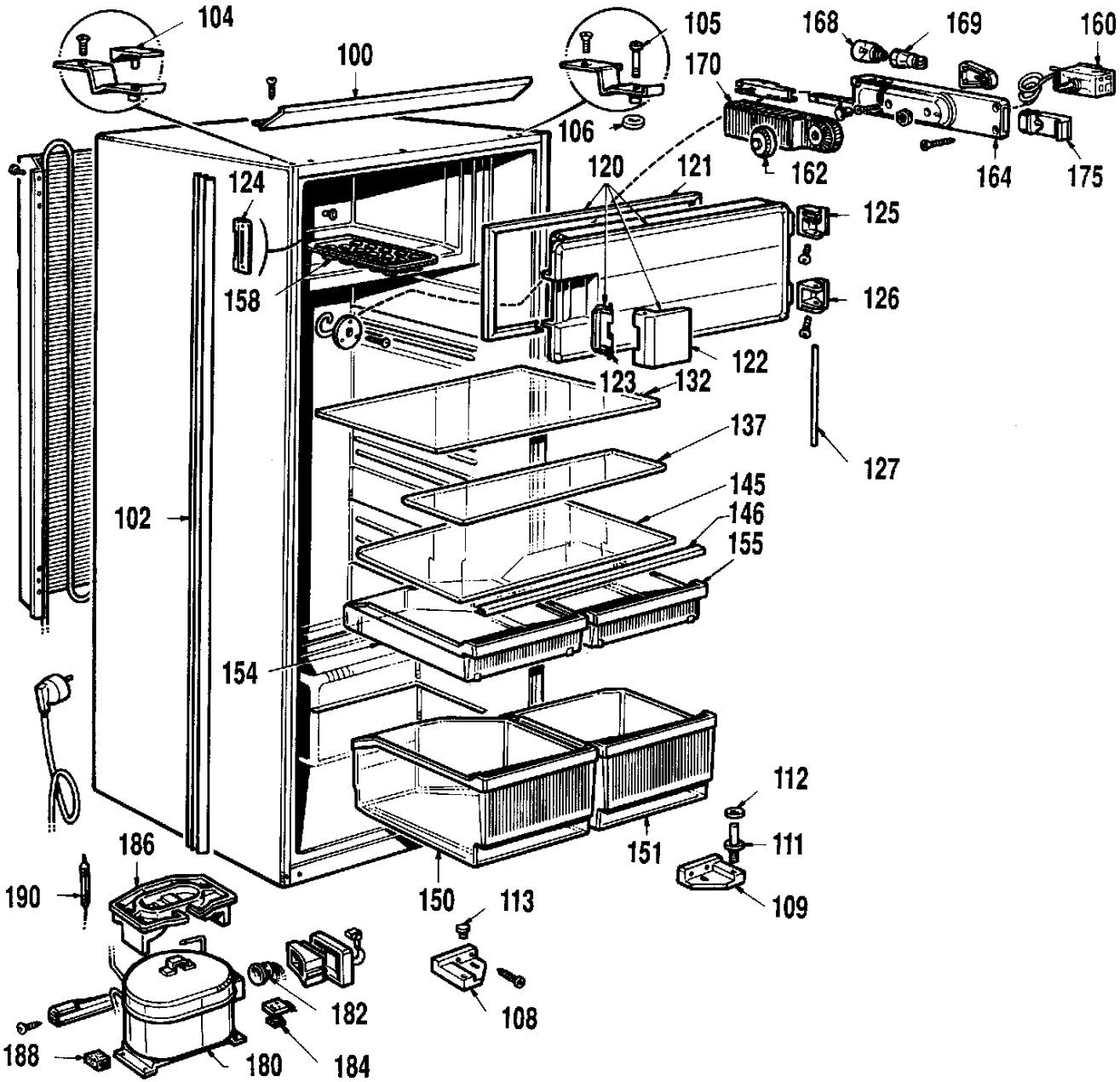
104
105
100
168
169
160
170
106
162
164
175
120
121
124
125
158
126
122
123
132
137
127
145
146
102
155
154
112
186
111
151
190
150
113
109
182
108
188
180
184

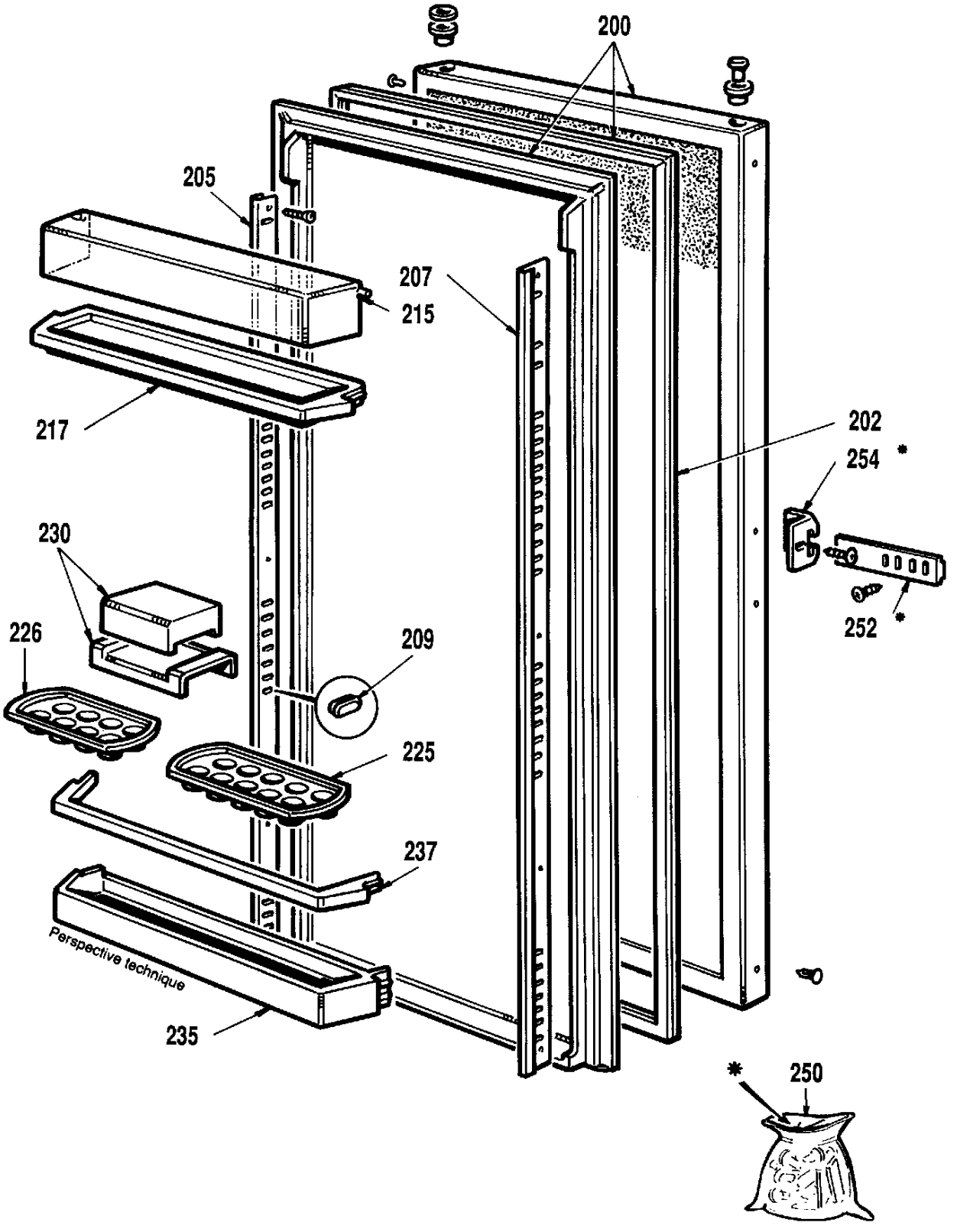
200
205
207
215
217
202
254 *
230
226
209
252 *
225
237
Perspective technique
235
* 250